Пкрв. примен.

Справ. N

Подпись и дата

Инв.N подл.

Взам.инв. N

Подпись и дата

Инв.N подл.

Прибор пожарный управления (ППУ)

AFSE-M

Перечень элементов схемы

АФМЦ.656557.005.ПЭ

Поз. обозн	Наименование	Кол.	Примечание
-QF1, -QF2	Выключатель автоматический OptiMat D250N-MR1-У3, 3п, 250А, 40кА, с электронным расцепителем MR1, стационарное исполнение, передние выводы	2	
-KM1, -KM1:1, -KM2, -KM2:1,	Контактор ПМЛ-7100-250А-220АС-УХЛ4-Б, 3п, 250А, с катушкой управления 220В АС, со встроенными доп. контактами (1NO+1NC)	2	
-3A1, -3B1, -3C1	Блок распределительный РБД-250А на DIN-рейку	3	
-1Q1, -2Q1, -3Q1, -4Q1, -5Q1	Выключатель автоматический защиты двигателя OptiStart MP-63R-50, 3п, 50А, 50кА, с регулируемой тепловой защитой	5	
-6Q1	Выключатель автоматический защиты двигателя OptiStart MP-32T-4, 3п, 4А, 100кА, с регулируемой тепловой защитой	1	
-1Q1:1, -2Q1:1, -3Q1:1, -4Q1:1, -5Q1:1, -6Q1:1	Блок контактов поперечный вспомогательный OptiStart MP-HQ20 (2NO)	6	
-1KM1, -2KM1, -3KM1, -4KM1, -5KM1	Контактор ПМЛ-3160М1-50А-220АС-УХЛ4-Б, 3п, 50А, с катушкой управления 230В АС, с вспомогательными контактами (1NO+1NC)	5	
-6KM1	Контактор ПМЛ-1160М-10А-220АС-УХЛ4-Б, 3п, 10А, с катушкой управления 220В АС, с вспомогательным контактом (1NO)	1	
-1KM1:1, -2KM1:1, -3KM1:1, -4KM1:1, -5KM1:1, -6KM1:1	Приставка контактная ПКЛ-40-УХЛ4 (4NO)	6	
-SF1, -SF2	Автоматический выключатель модульный OptiDin BM63-3C6-10-УХЛ3, 3р, 6А, 10кА, х-ка С	2	
-SF3, -SF4	Автоматический выключатель модульный OptiDin BM63-2C10-10-УХЛ3, 2р, 10А, 10кА, х-ка С	2	
-KV1	Реле контроля фаз РКФ-М05-1-15 АС400В УХЛ4 (4640016934683), АС 400В, с контролем чередования фаз, с раздельной регулировкой порогов срабатывания	2	
-L1, -N1, -L2, -N2, +24V, -24V	Шины на DIN-рейку в корпусе (кросс-модуль) ШНК 4х7 3L+PEN, 100А	2	
-XS1	Розетка IEK PAp10-3-ОПс (MRD10-16) заземлением на DIN-рейку, 16А, 250В	1	
-SQ1	Выключатель концевой MTB4-MS7126, IP54, рычаг с роликом	1	
-SK1	Термостат MTK-CT0, 1NO, для регулирования вентиляторов	1	
-VT1	Вентилятор с фильтром MTK-FFNT065-150, производительность 65/96 м3/ч, габаритный размер: 150х150х62 мм, 220VAC	1	
-EL1	Лента светодиодная самоклеющаяся LS2835-4,8-60-220-6500K-IP67-20m	1	
-UG1	Блок питания с функцией UPS MEAN WELL DRC-180B, 180 Вт, 27,6 В, 4,5 А, 27,6 В, 2 А	1	
-GB1	Резервная аккумуляторная батарея МАСТЕР KIT DR-24-7.0-BAT, 24В DC, 7Ач	1	

Пкрв. примен.

Справ. N

Подпись и дата

Инв.N подл.

Взам.инв. N

Подпись и дата

Инв.N подл.

Изм.	Лист	№ докум.	Подп.	Дата
Разраб.		Зиновьев		05.24
Утв.		Башкиров		05.24

АФМЦ.656557.005.ПЭ

Прибор пожарный управления (ППУ)

AFSE-M

Лит.	Масса	Масштаб

Лист 1 Листов 3

Перечень элементов схемы

AFS

Printed: Copied: File: Формат А4

Поз. обозн	Наименование	Кол.	Примечание
-SC1	Кнопка управления модульная КМУ11 (1NO+1NC)	1	
-LE1	Датчик контроля уровня воды «H2O-Контакт» исполнение 2 (1NO)	1	
-RC1, -RC2, -RC3, -RC4, -RC5, -RC6	Снабберный модуль МЕАНДР СБ-2-1 100 Ом 0,1 мкФ УХЛ4 (4680019912059)	6	
-K1, -K2, -K3, -K4	Интерфейсное реле KPR-SWE-230VAC/DC-2C, 2 перекидных контакта, напряжение цепи управления 230В AC/DC	4	
-KL1, -KL2, -K6	Реле промежуточное KRM400024LD, 4 перекидных контакта 5А, напряжение цепи управления 24В DC	3	
-K5, -K7, -K8, -K9, -1K1, -2K1, -3K1, -4K1, -5K1, -6K1 -1KL1, -2KL1, -3KL1, -4KL1	Интерфейсное реле KPR-SWE-24VAC/DC-2C, 2 перекидных контакта, напряжение цепи управления 24В AC/DC	14	
-D0	Коммуникационный модуль Siemens SIMATIC S7-1200 CM 1241 (6ES7241-1CH32-0XB0), RS422/485, 9-полюсный разъем D-sub, свободно программируемый порт с поддержкой телеграмм	1	
-D1	Компактное ЦПУ Siemens SIMATIC S7-1200 CPU 1214C (6ES7214-1AG40-0XB0), DC/DC/DC, встроенные входы/выходы: 14 DI 24 V DC, 10 DO 24 V DC, 2 AI 0 - 10 V DC, источник питания: 24.4-28.8 V DC, память программы/данных 100 кБ	1	
-D2	Модуль дискретного ввода-вывода Siemens SIMATIC S7-1200 SM1223 (6ES7223-1PL32-0XB0), 16DI/16DO, 16 DI 24 V DC, Sink/Source, 16 DO, релейные выходы 2 A	1	
-D3	Модуль дискретного ввода-вывода Siemens SIMATIC S7-1200 SM1223 (6ES7223-1BH32-0XB0), 8DI/8DO, 8 DI 24 V DC, Sink/Source, 8 DO, транзисторные выходы 0,5 A	1	
-D4	Модуль аналогового ввода Siemens SIMATIC S7-1200 SM1231 (6ES7231-4HF32-0XB0), 8 AI, +/-10 V, +/-5 V, +/-2.5 V, или 0-20 mA/4-20 mA, 12 бит + знак или (13 бит ADC)	1	
-D5	Модуль аналогового ввода Siemens SIMATIC S7-1200 SM1231 (6ES7231-4HD32-0XB0), 4 AI, +/-10 V, +/-5 V, +/-2.5 V, или 0-20 mA/4-20 mA, 12 бит + знак или (13 бит ADC)	1	
-A1	Панель оператора Weintek cMT1106X, дисплей 10.1" TFT (1024x600), 2 COM-порта, 1 Ethernet, 1 USB-порт	1	
-DEV1, -DEV2, -DEV3	Устройство контроля целостности линий входных дискретных сигналов СОВА "BX4024", 24 В, 12 каналов	3	
-VD1, -VD2, -VD3, -VD4	Модуль диодный МЕАНДР МД-4-2А УХЛ4 (2000016930023)	4	
-HL1, -HL10	Сигнальная LED лампа MEYERTEC MT22-S13, 22мм, зеленый, 24V AC/DC, IP65	2	
-HL3, -HL4, -HL5, -HL8, -HL9, -HL11, -HL13, -HL15, -HL17, -HL19, -1HL2, -2HL2, -3HL2, -4HL2, -5HL2, -6HL2	Сигнальная LED лампа MEYERTEC MT22-S15, 22мм, желтый, 24V AC/DC, IP65	16	
-HL6, -HL7, -HL12, -HL14, -HL16, -HL18, -1HL1, -2HL1, -3HL1, -4HL1, -5HL1, -6HL1	Сигнальная LED лампа MEYERTEC MT22-S14, 22мм, красный, 24V AC/DC, IP65	12	

Пкрв. примен.

Справ. N

Подпись и дата

Инв.N подл.

Взам.инв. N

Подпись и дата

Инв.N подл.

Поз. обозн	Наименование	Кол.	Примечание
-SB3	Кнопка грибовидная MEYERTEC MTB2-BSZ1244, возврат поворотом, 1NC красный, 30 мм, IP65	1	
-SB1, -SB2	Кнопка плоская черная MEYERTEC MTB2-BAZ112, 1NO, металл, IP65	2	
-SA1	Переключатель с подсветкой MTB2-BK3661, 3 положения, синий, 1NO, с фиксацией, IP65	1	
-HA1	Звонок с подсветкой MEYERTEC MT22-SM24E 80дБ, 24V AC/DC, IP65	1	
-1SB1, -2SB1, -3SB1, -4SB1, -5SB1, -6SB1	Кнопка плоская зеленая MEYERTEC MTB2-BAZ11331, маркировка "I", 1NO, металл, IP65	6	
-1SB2, -2SB2, -3SB2, -4SB2, -5SB2, -6SB2	Кнопка плоская красная MEYERTEC MTB2-BAZ12432, маркировка "0", 1NC, металл, IP65	6	
-SB3:2, -SB3:3, -SA1	Блок-контакт MEYERTEC MTB2-BE11, 1NO	3	
-XT1	Клемма винтовая проходная DC10-01P-11-00A(H), 10 мм^2, серая	15	
-XT1	Клемма винтовая проходная DC2.5-01P-11-00A(H), 2,5 мм^2, серая	30	
-XT1	Клемма винтовая проходная DC2.5-01P-12-00A(H), 2,5 мм^2, синяя	1	
-XT1	Клемма винтовая "Земля" MEYERTEC MTU-2,5PE, 2,5 мм^2	1	
-XT2, -XT3, -XT4, -XT5, -XT6	Клемма винтовая двухуровневая DCKKB2.5-01P-11-00A(H), 2.5 мм^2	29	
-XT7	Клемма винтовая трехуровневая MEYERTEC MTU-TR2.5, 2.5 мм^2	1	

Пкрв. примен.

Справ. N

Подпись и дата

Инв.N подл.

Взам.инв. N

Подпись и дата

Инв.N подл.

Пкрв. примен.

Справ. N

Подпись и дата

Инв.N подл.

Взам.инв. N

Подпись и дата

Инв.N подл.

Прибор пожарный управления (ППУ)

AFSE-M

Схема электрическая принципиальная

АФМЦ.656557.005.Э

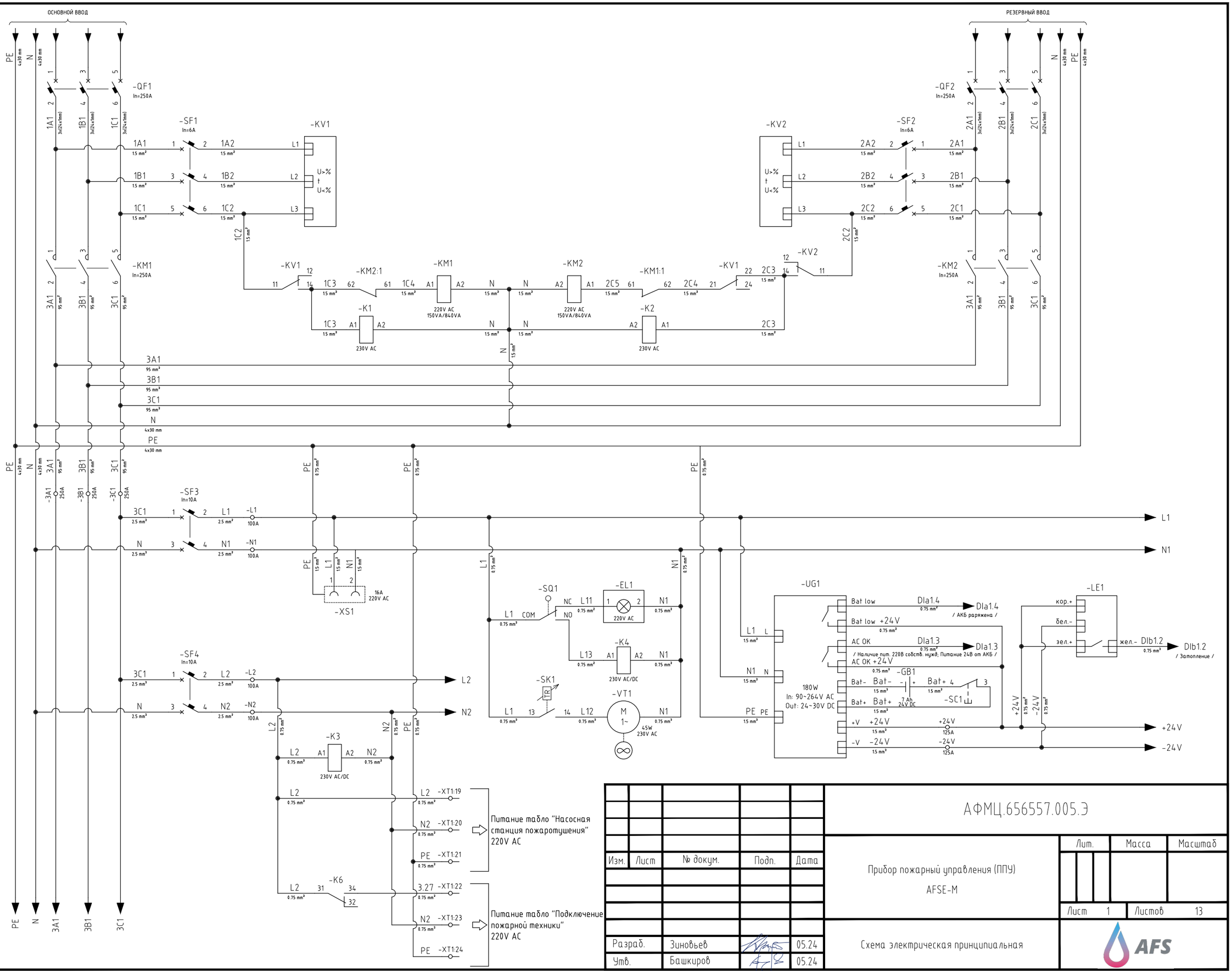

Изм.	Лист	№ докум.	Подп.	Дата	
Разраб.		Зиновьев		05.24	
Утв.		Башкиров		05.24	

АФМЦ.656557.005.Э

Прибор пожарный управления (ППУ)
AFSE-M

Схема электрическая принципиальная

Лит.	Масса	Масштаб

Лист 1 Листов 13

AFS

Пкрв. примен.
Справ. N
Подпись и дата
Инв.N подл.
Взам.инв. N
Подпись и дата
Инв.N подл.

Printed: Copied: File:

Формат А3

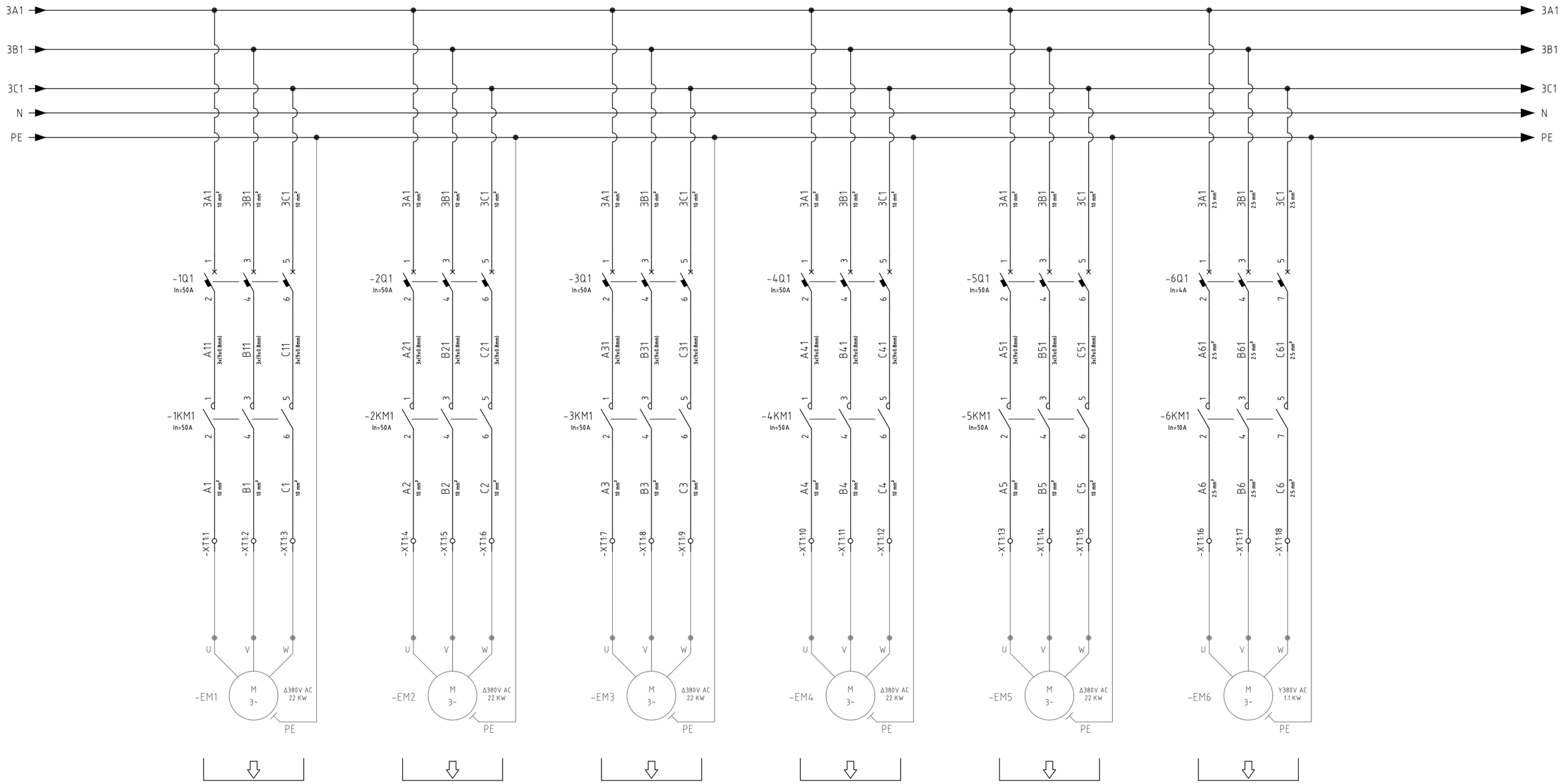

Пкрв. примен.

Справ. N

Подпись и дата

Инв.N подл.

Взам.инв. N

Подпись и дата

Инв.N подл.

Изм.	Лист	№ докум.	Подп.	Дата	АФМЦ.656557.005.Э	Лист 2

Printed: Copied: File:

Формат А3

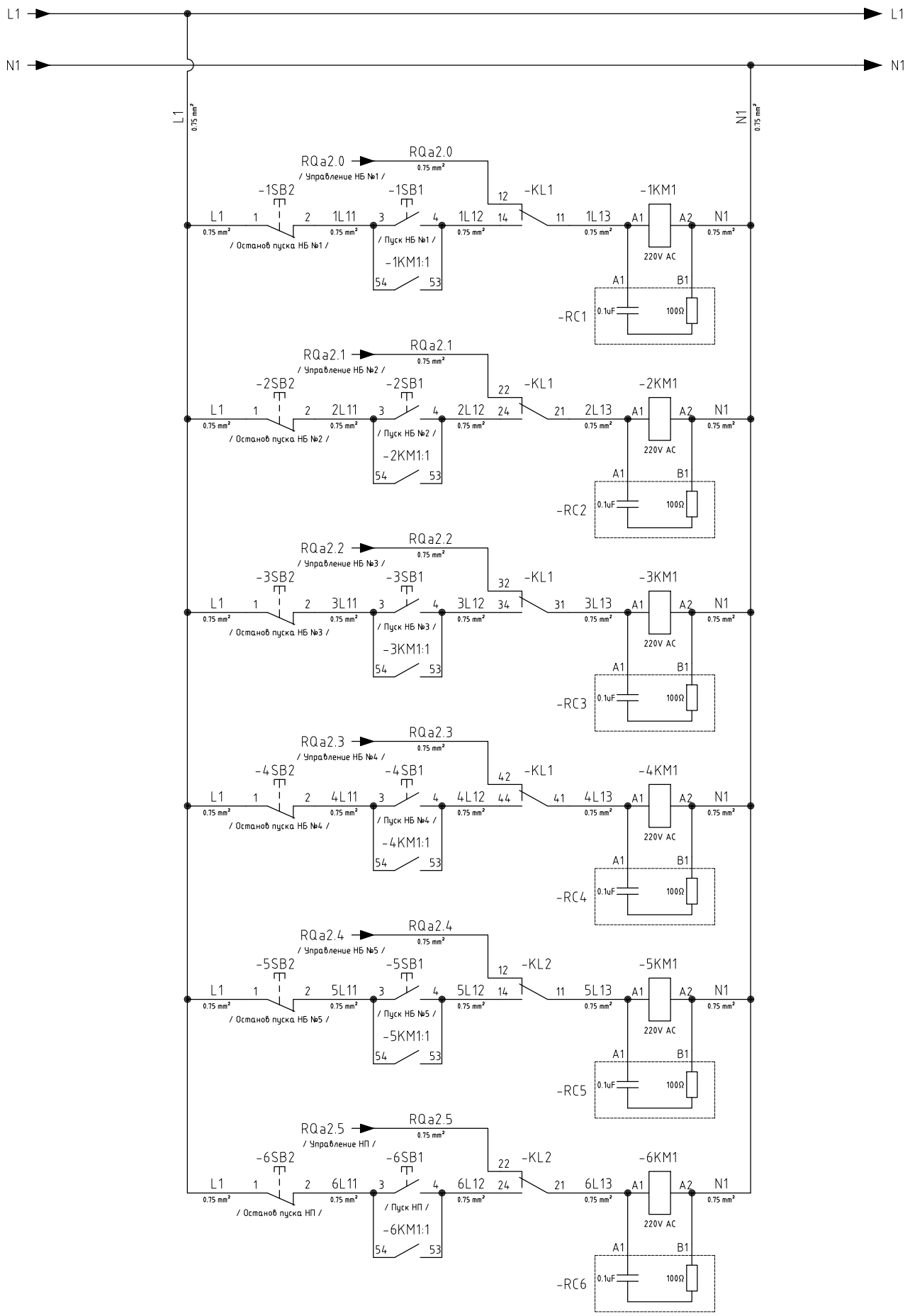

Взам. инв.N

Подпись и дата

Инв.N подл.

Изм.	Лист	№ докум.	Подп.	Дата	АФМЦ.656557.005.Э	Лист 3

Printed: Copied: File: Формат А4

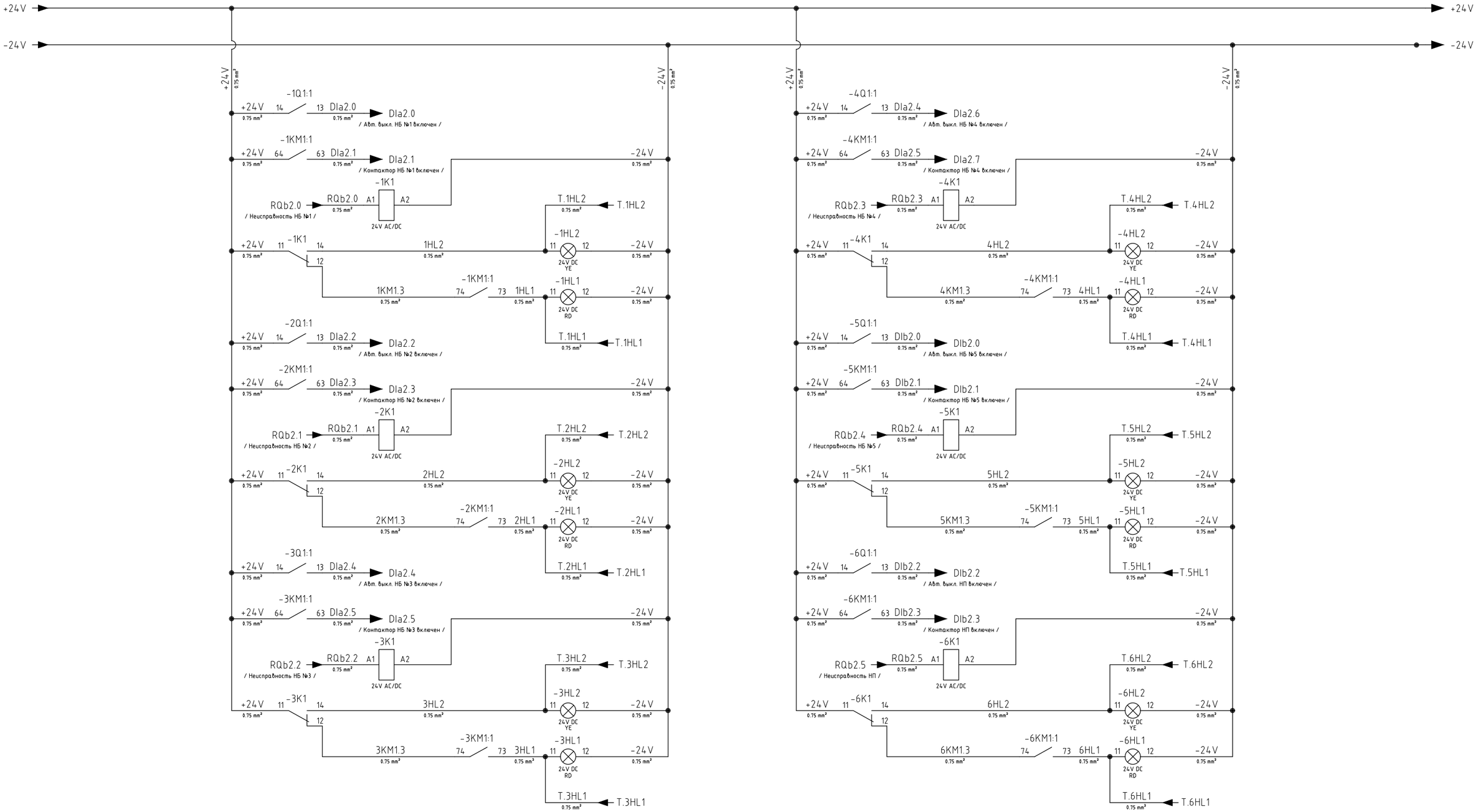

Взам. инв.N

Подпись и дата

Инв.N подл.

Изм.	Лист	№ докум.	Подп.	Дата	АФМЦ.656557.005.Э	Лист 4

Printed: Copied: File: Формат А3

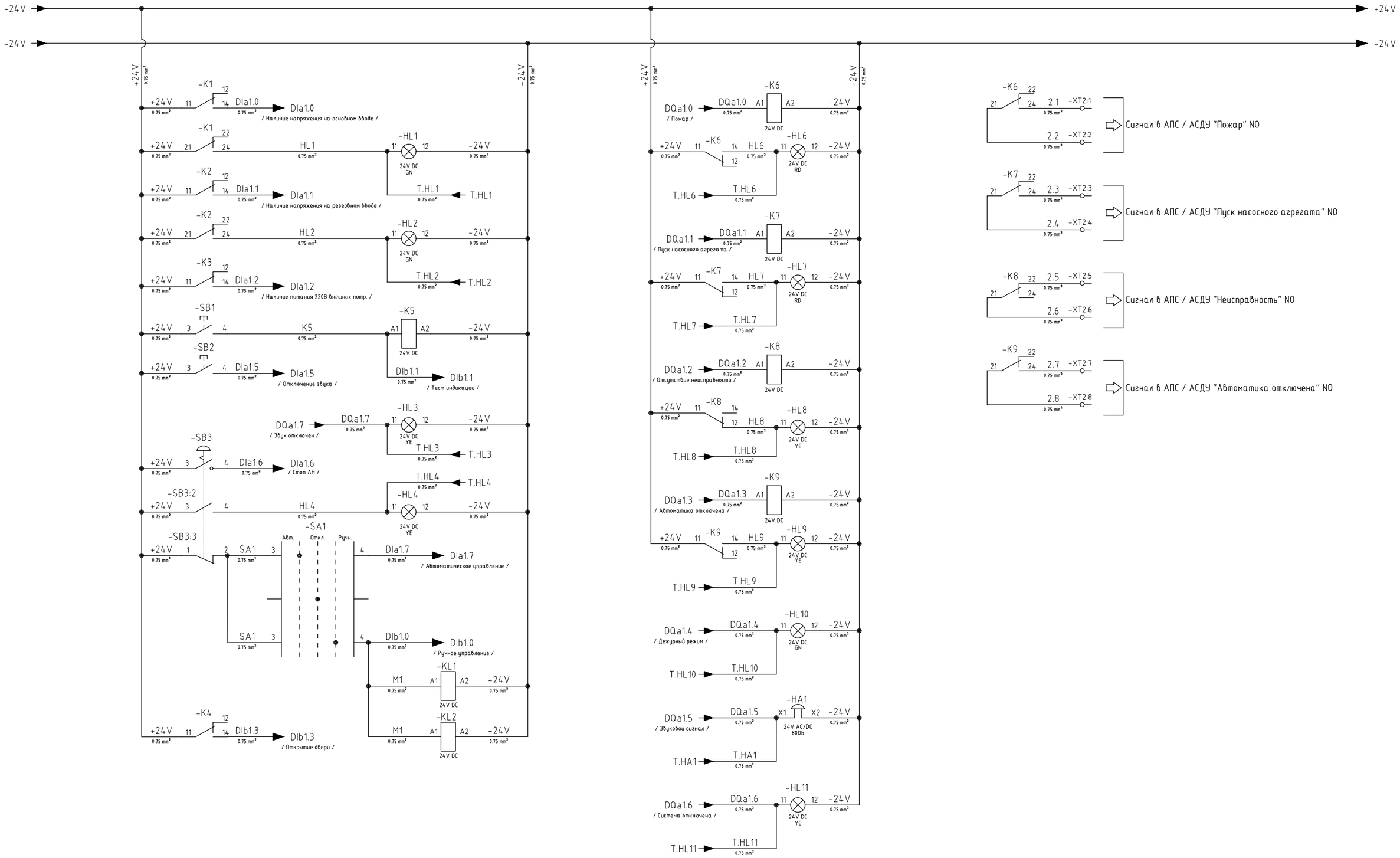

Изм.	Лист	№ докум.	Подп.	Дата	АФМЦ.656557.005.Э	Лист 5

Взам. инв.N

Подпись и дата

Инв.N подл.

Printed: Copied: File: Формат А3

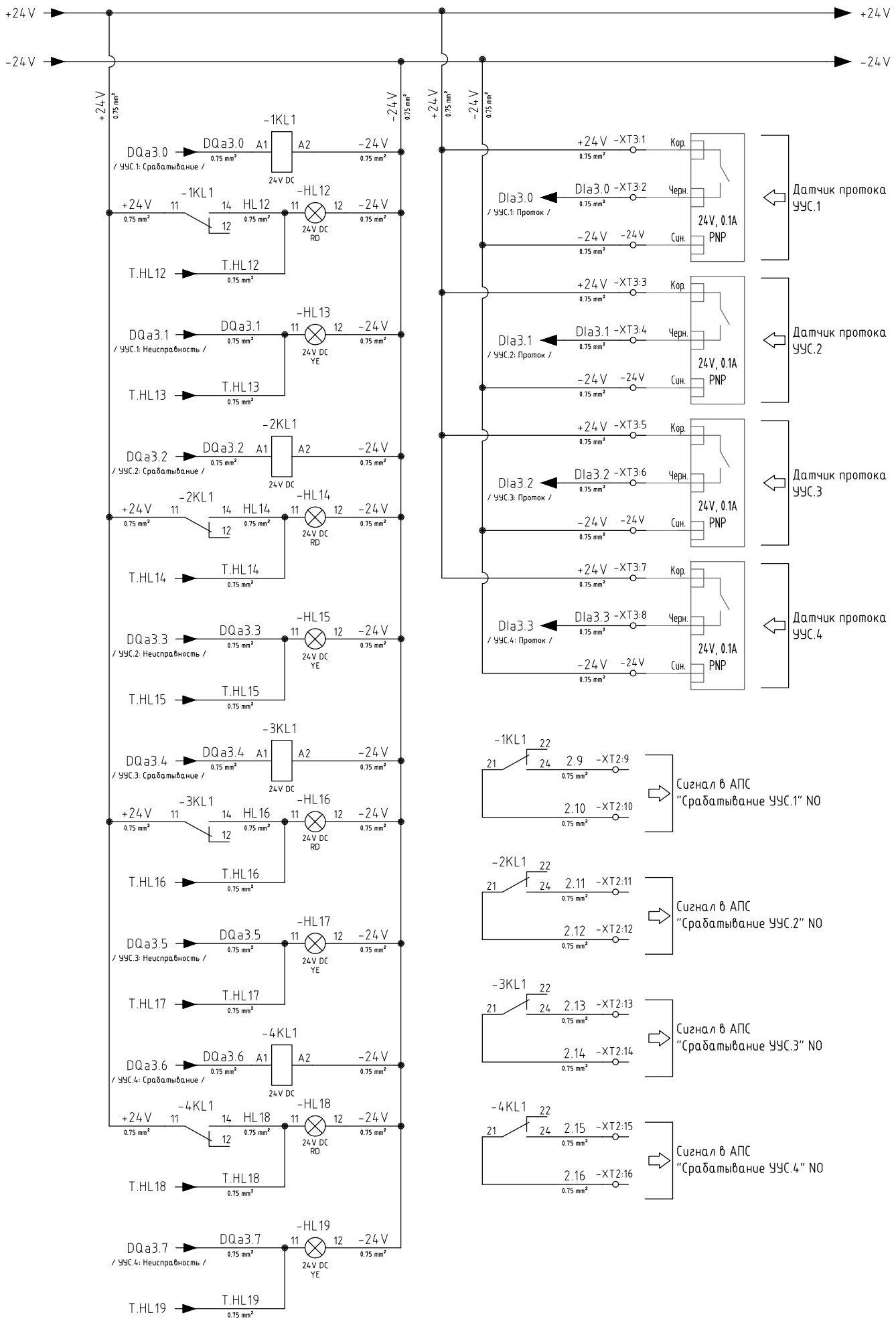

Взам. инв.N

Подпись и дата

Инв.N подл.

Изм.	Лист	№ докум.	Подп.	Дата	АФМЦ.656557.005.Э	Лист 6

Printed: Copied: File: Формат А4

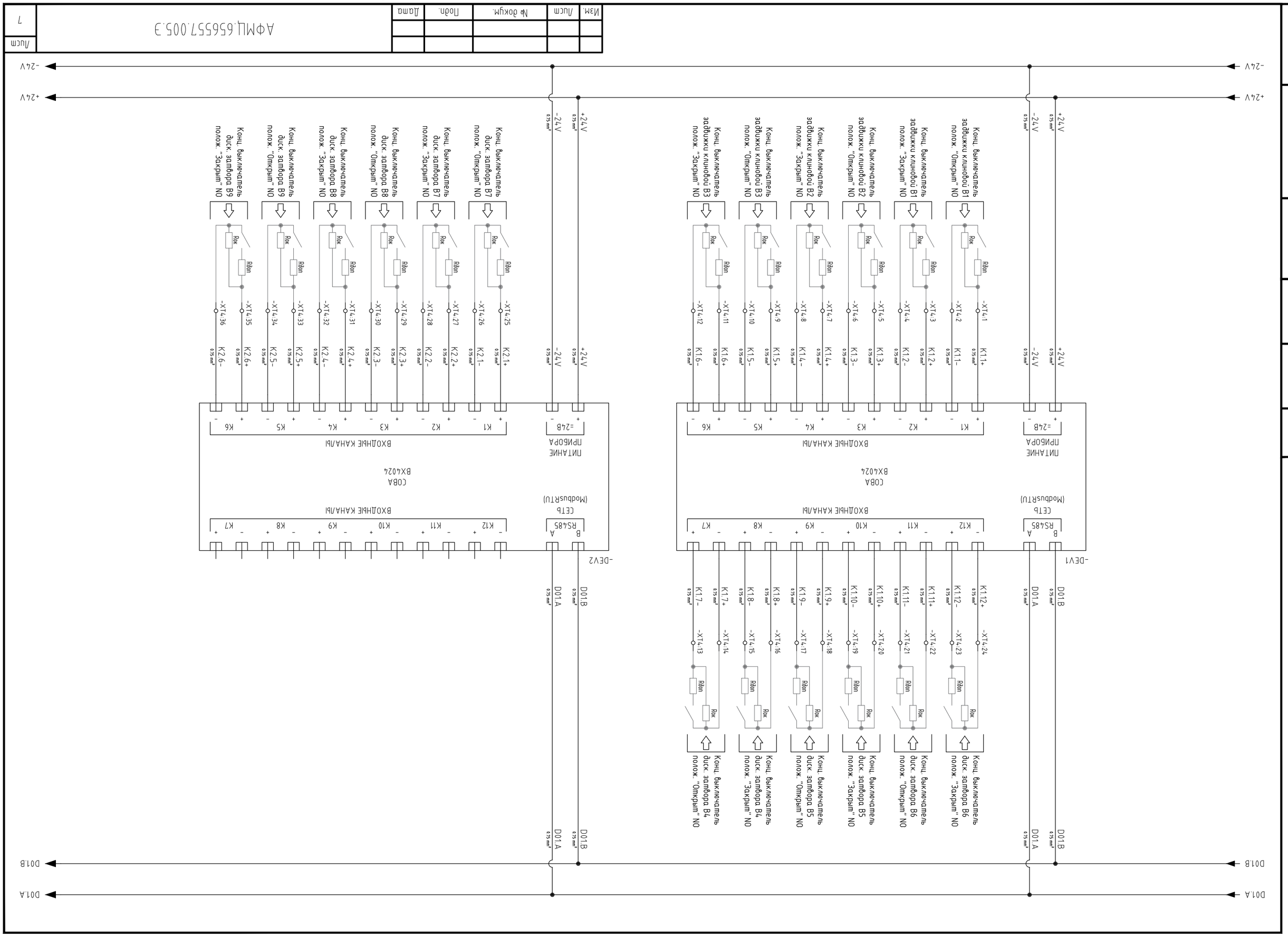
Инв N подл.
Подпись и дата
Взам инв N
Лист
7
АФМЦ.656557.005.Э3
Изм.
Лист
№ докум.
Подп.
Дата
Printed:
Copied:
File:
Формат A3
+24V
-24V
D01.A
D01.B
-DEV1
-DEV2
ПИТАНИЕ ПРИБОРА
=24В
СЕТЬ (ModbusRTU)
RS485
ВХОДНЫЕ КАНАЛЫ
СОВА ВХ4024
Конц. выключатель задвижки клиновой B1 полож. "Открыт" NO
Конц. выключатель задвижки клиновой B1 полож. "Закрыт" NO
Конц. выключатель задвижки клиновой B2 полож. "Открыт" NO
Конц. выключатель задвижки клиновой B2 полож. "Закрыт" NO
Конц. выключатель задвижки клиновой B3 полож. "Открыт" NO
Конц. выключатель задвижки клиновой B3 полож. "Закрыт" NO
Конц. выключатель диск. затвора B4 полож. "Открыт" NO
Конц. выключатель диск. затвора B4 полож. "Закрыт" NO
Конц. выключатель диск. затвора B5 полож. "Открыт" NO
Конц. выключатель диск. затвора B5 полож. "Закрыт" NO
Конц. выключатель диск. затвора B6 полож. "Открыт" NO
Конц. выключатель диск. затвора B6 полож. "Закрыт" NO
Конц. выключатель диск. затвора B7 полож. "Открыт" NO
Конц. выключатель диск. затвора B7 полож. "Закрыт" NO
Конц. выключатель диск. затвора B8 полож. "Открыт" NO
Конц. выключатель диск. затвора B8 полож. "Закрыт" NO
Конц. выключатель диск. затвора B9 полож. "Открыт" NO
Конц. выключатель диск. затвора B9 полож. "Закрыт" NO
Rок
Rбп
Rбп0

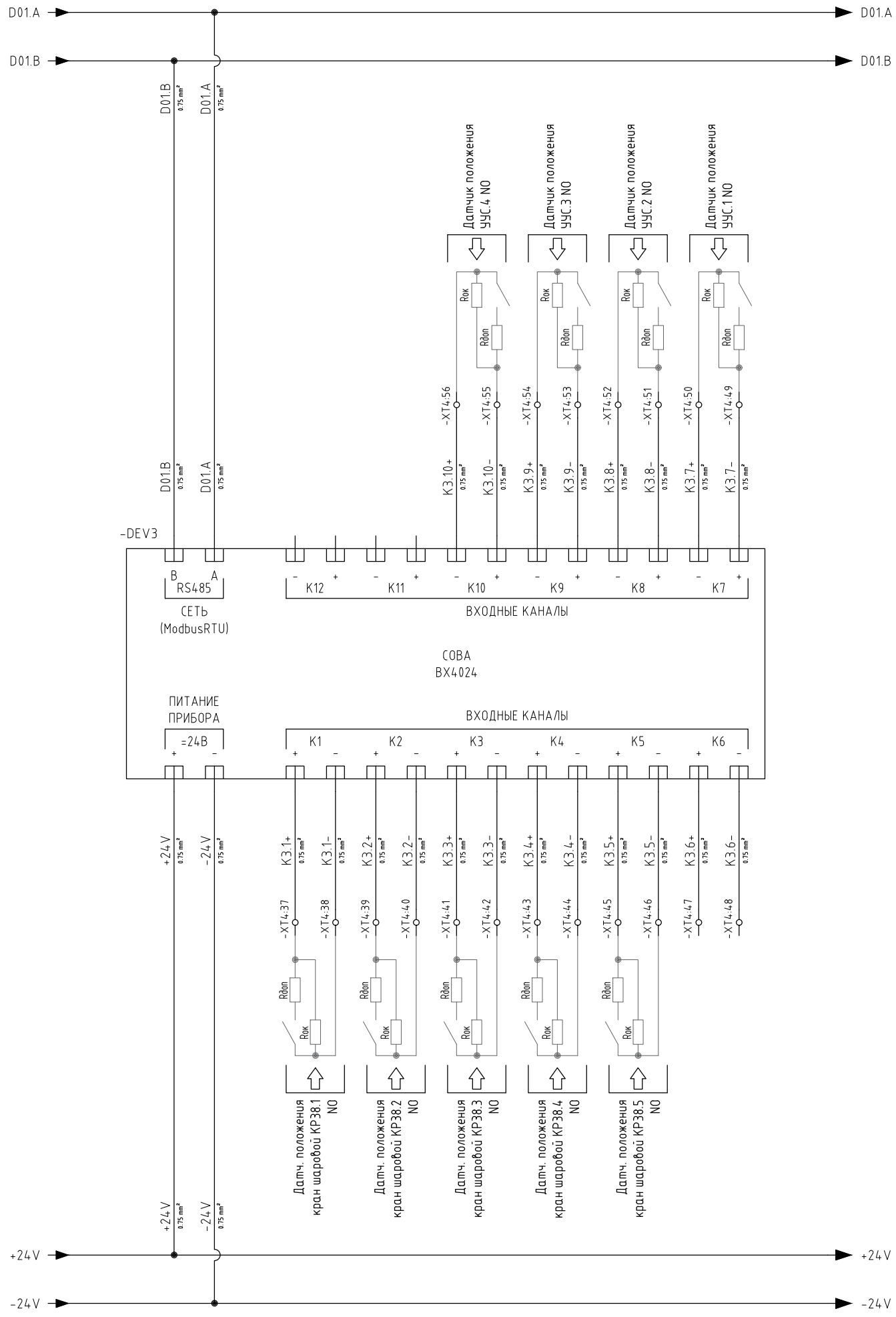

Изм.	Лист	№ докум.	Подп.	Дата	АФМЦ.656557.005.Э	Лист 8

Взам. инв.N

Подпись и дата

Инв.N подл.

Printed: Copied: File: Формат А4

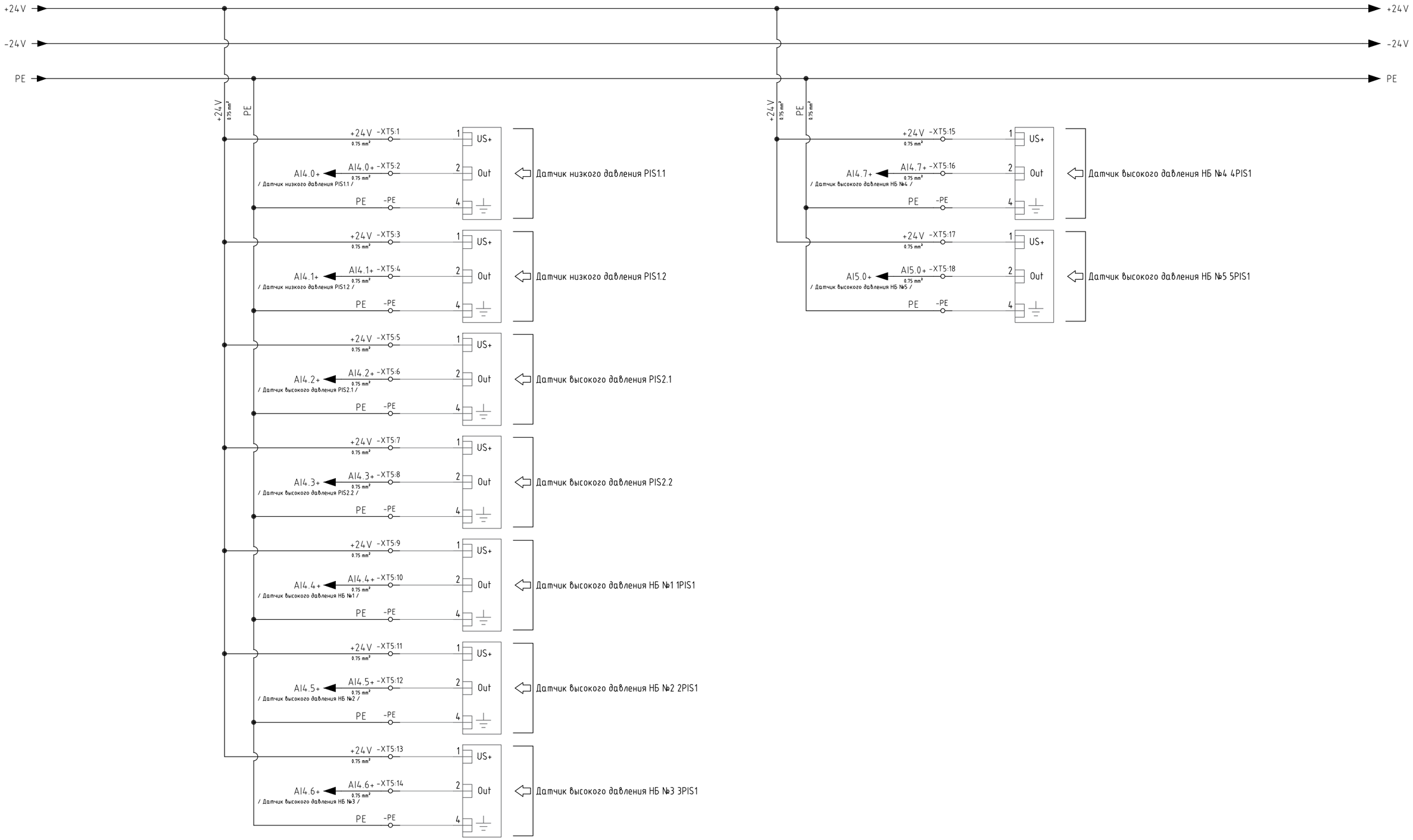

Взам. инв.N

Подпись и дата

Инв.N подл.

Изм.	Лист	№ докум.	Подп.	Дата	АФМЦ.656557.005.Э	Лист 9

Printed: Copied: File: Формат А3

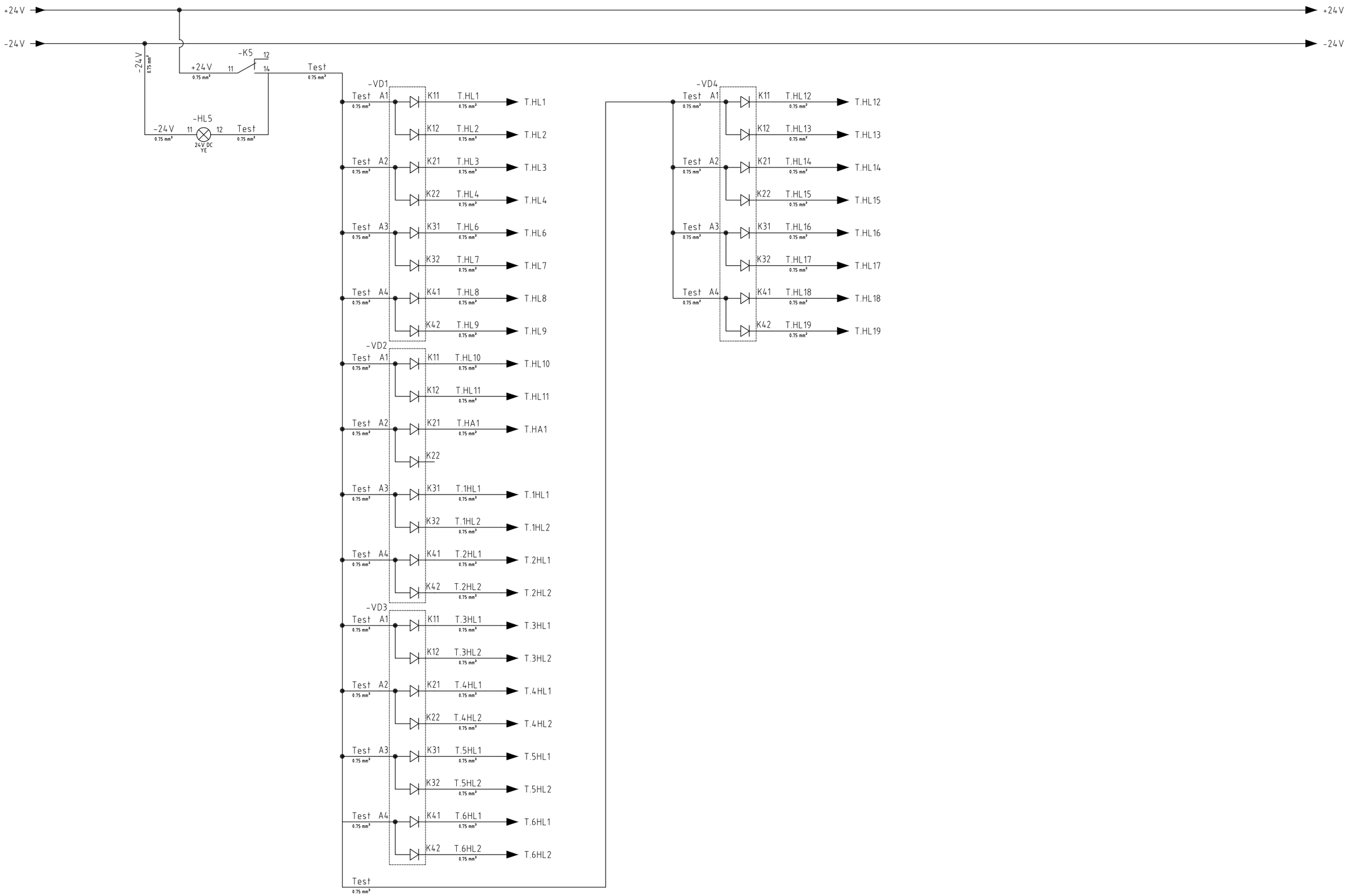

Взам. инв.N

Подпись и дата

Инв.N подл.

Изм.	Лист	№ докум.	Подп.	Дата	АФМЦ.656557.005.Э	Лист 10

Printed: Copied: File: Формат А3

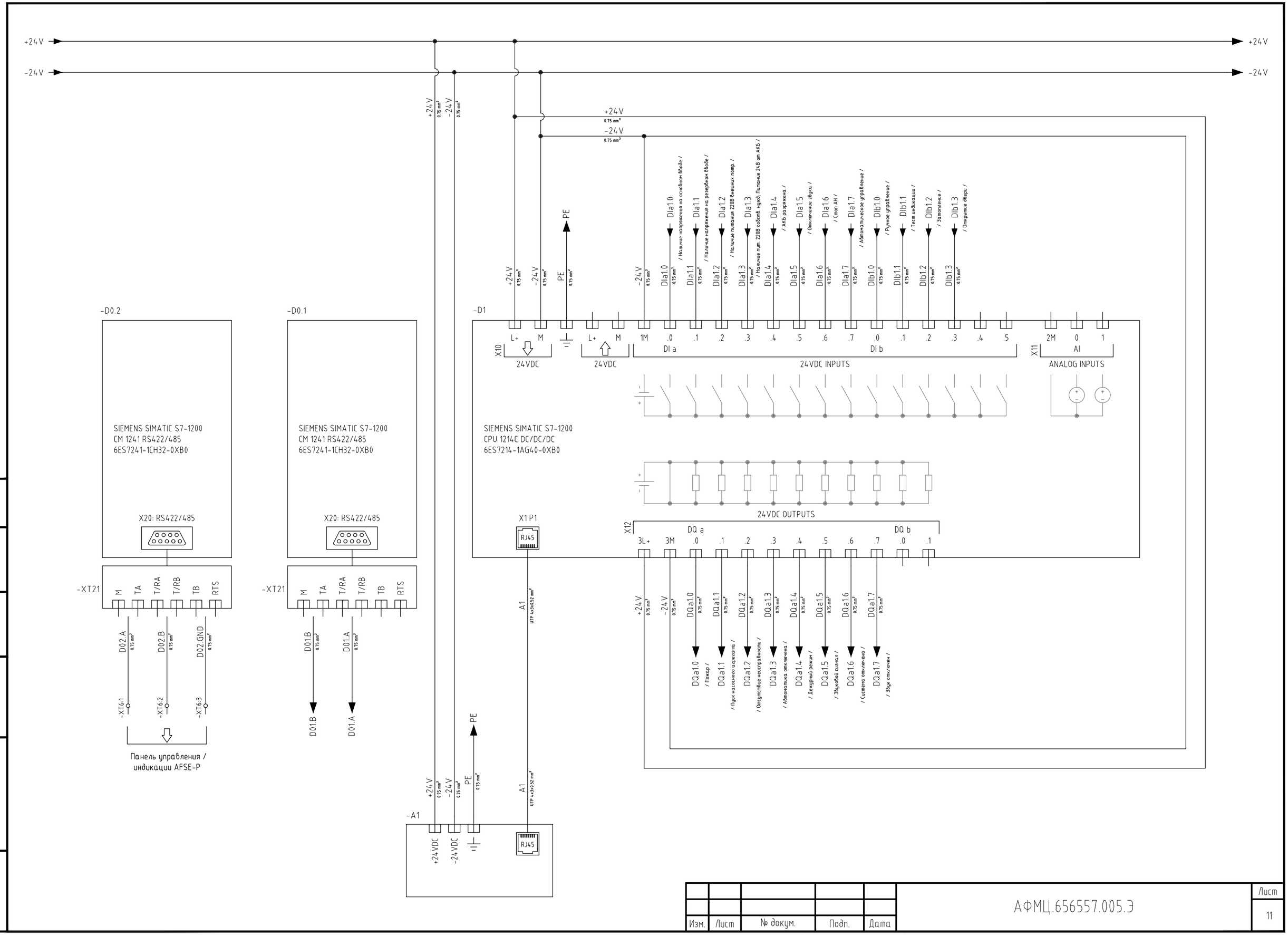

Изм.	Лист	№ докум.	Подп.	Дата	АФМЦ.656557.005.Э	Лист 11

Взам. инв.N | Подпись и дата | Инв.N подл.

Printed: Copied: File: Формат А3

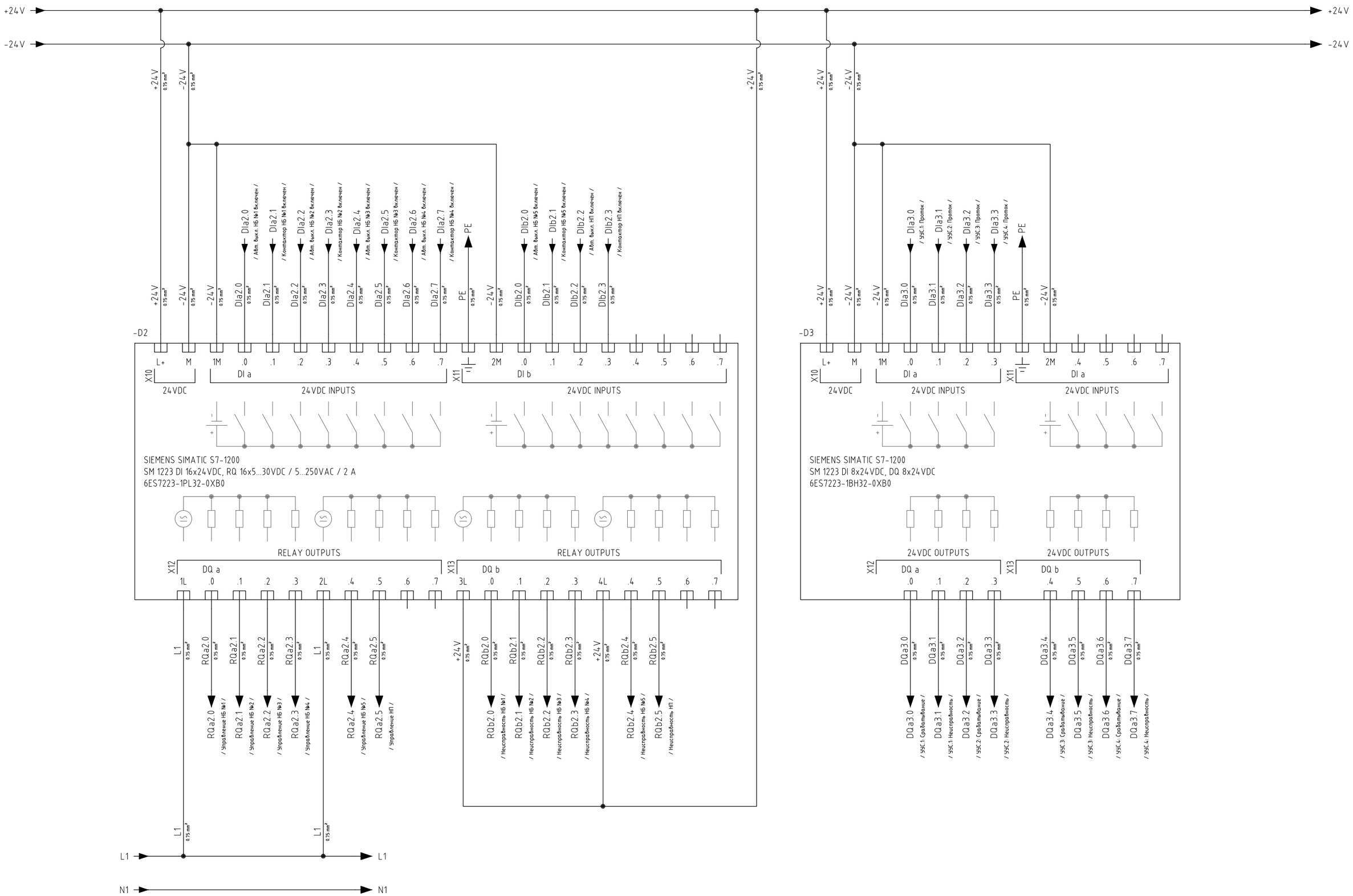

Изм.	Лист	№ докум.	Подп.	Дата

АФМЦ.656557.005.Э

Лист 12

Взам. инв.N

Подпись и дата

Инв.N подл.

Printed: Copied: File: Формат А3

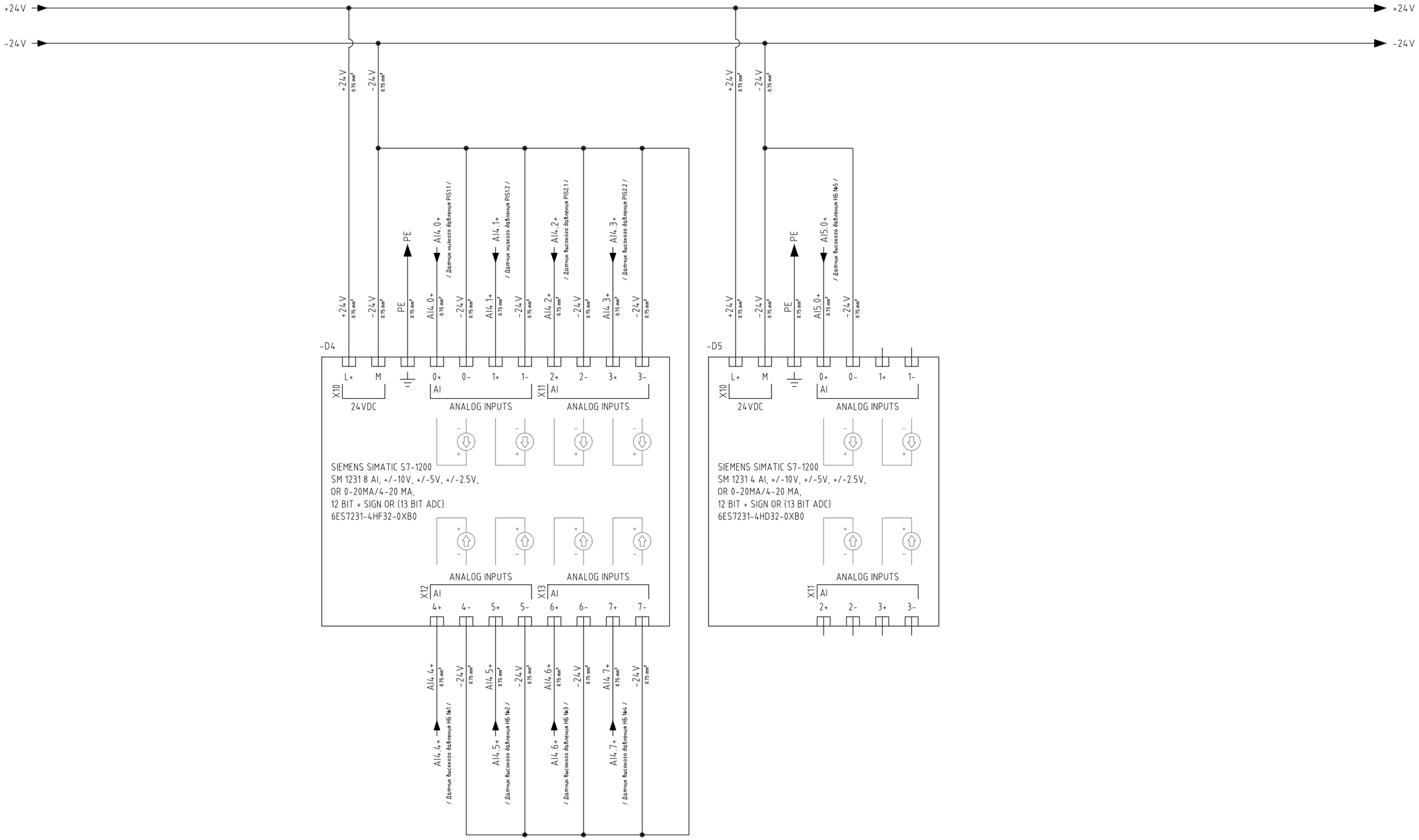

Взам. инв.N

Подпись и дата

Инв.N подл.

Изм.	Лист	№ докум.	Подп.	Дата	АФМЦ.656557.005.Э	Лист 13

Printed: Copied: File: Формат А3